SATA III M.2 SSDs

MTS952A

創見MTS952A M.2固態硬碟搭載SATA III傳輸介面，採用最新一代3D NAND技術，可堆疊高達96層快閃記憶體，相較於前一代3D NAND的64層堆疊，大幅突破單位密度上限，達到更高的儲存效益。內建的DRAM快取記憶體提供絕佳的隨機存取速度。同時經過嚴格的廠內測試，達到3K抹寫次數的耐用度等級。創見MTS952A符合TCG Opal 2.0規範，資料可進行加密保存與分層管理，確保資料安全性。此外亦具備類寬溫特性（-20℃~75℃），優異可靠的性能，完美滿足任務密集型應用的需求。

硬體特點

- 內建DDR3 DRAM快取記憶體
- 30μ"金手指厚鍍金工藝
- 耐用度為3K次抹寫週期 (P/E cycles)
- 全系列產品搭載邊緣補強技術(Corner Bond)，保護關鍵元件
- 支援於類寬溫條件(-20℃到75℃)下運作

訂購資訊

256GB	TS256GMTS952A
512GB	TS512GMTS952A
1TB	TS1TMTS952A

韌體特點

- 動態熱能管理機制
- 內建LDPC ECC自動糾錯功能
- 支援S.M.A.R.T.功能
- 省電DevSleep深眠模式
- 符合TCG Opal與IEEE 1667安全規範

*支援Microsoft® eDrive加密功能

© Transcend Information, Inc. All Rights Reserved.

規格

外觀	尺寸	80.0 mm x 22.0 mm x 3.58 mm (3.15" x 0.87" x 0.14")
	重量	9 g (0.32 oz)
	外觀尺寸	M.2
	M.2規格	2280-D2-B-M (雙面打件)
介面	匯流排介面	SATA III 6Gb/s
存儲	Flash類型	3D快閃記憶體
	容量	256 GB / 512 GB / 1 TB
操作環境	工作電壓	3.3V±5%
	工作溫度	類寬溫 -20°C (-4°F) ~ 75°C (167°F)
	儲存溫度	-55°C (-67°F) ~ 85°C (185°F)
	濕度	5% ~ 95%
	耐衝擊	1500 G, 0.5 ms, 3 axis
	耐振動 (操作中)	20 G (peak-to-peak), 7 Hz ~ 2000 Hz (frequency)
電量	耗電量 (操作中)	1.8 瓦
	耗電量 (睡眠)	0.4 瓦
效能	連續讀寫速度 (CrystalDiskMark)	讀取: 高達 560 MB/s 寫入: 高達 520 MB/s
	4K隨機讀寫速度 (IOmeter)	讀取: 高達 95,000 IOPS 寫入: 高達 85,000 IOPS
	平均故障間隔 (MTBF)	3,000,000 小時
	寫入兆位元組 (TBW)	高達 1,760 TBW
	每日全碟寫入次數 (DWPD)	1.61 (3 年)
保固	安規認證	CE / FCC / BSMI
	保固	三年有限保固

機構尺寸

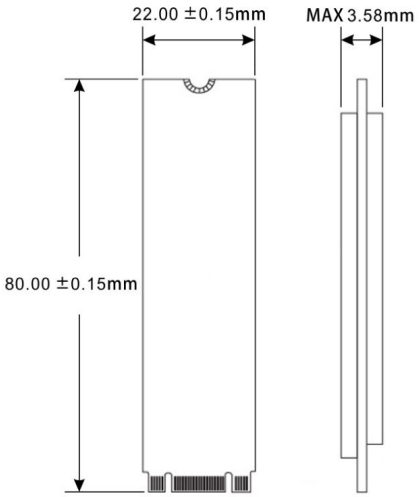

產品規格如有變更，恕不另行通知。外觀圖片僅供參考，請以實際產品為準。總可用容量會因操作環境而異。由於工業應用的多元性及複雜性，創見無法保證本產品完全相容於所有平台與使用情境。如有特殊需求及操作環境，建議您購買前先與我們聯繫。

© Transcend Information, Inc. All Rights Reserved.